湊大橋上部工架設工事（積算・工事監督補助：水戸土木事務所）

要請による出張研修（石岡市）

北沢トンネル工事（積算・工事監督補助：常陸太田工事事務所）

自転車道大和休憩所改修工事
（設計・積算・工事監理：筑西土木事務所）

令和２年度

業務案内

一般財団法人
茨城県建設技術公社

概　　要

名　　称	一般財団法人茨城県建設技術公社
創立年月日	昭和４１年４月１日（社団法人茨城県建設コンサルタントの設立）
基本財産	７４,１７５千円　（社）茨城県建設コンサルタント …… ５９,２３５千円 茨城県 …… １０,０００千円 市町村 …… 　４,９４０千円
所在地	茨城県水戸市笠原町９７８番２５
沿　　革	昭和４１年４月１日　社団法人茨城県建設コンサルタント設立 昭和６３年４月１日　財団法人茨城県建設技術公社設立 平成２４年４月１日　一般財団法人へ移行
設立目的	当公社は、前身である社団法人茨城県建設コンサルタントを母体に県及び市町村の出捐によって設立されました。 地方公共団体における建設行政の円滑的な執行を支援することにより、建設事業の促進を図り、良質な社会資本の整備と地域の振興発展に寄与する事を目的としております。

組　　織　（令和2年8月現在）

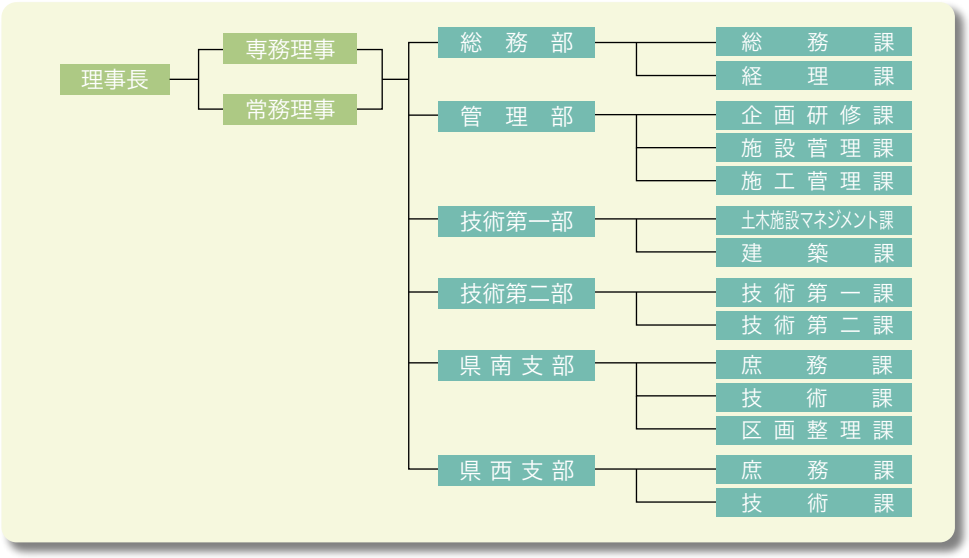

役職員数　152人（併任職員含む）

資格保有者数　（令和2年8月現在）

資格種別	人数
技術士（建設部門）	2
技術士（総合技術監理部門）	1
技術士（上下水道部門）	1
技術士補	11
ＲＣＣＭ	3
一級建築士	2
二級建築士	4
コンクリート診断士	2
土木鋼構造診断士補	2
公共工事品質確保技術者（Ⅱ）	16
測量士	12
測量士補	26

資格種別	人数
１級土木施工管理技士	３０
２級土木施工管理技士	7
１級建築施工管理技士	1
２級建築施工管理技士	1
１級造園施工管理技士	4
１級管工事施工管理技士	1
１級舗装施工管理技術者	4
土地区画整理士	6
下水道第２種技術検定	4
道路橋点検士	3
監理技術者	2

資格種別	人数
宅地建物取引士	3
CALS／ECインストラクター	3
ＳＸＦ技術者検定	2
応用情報技術者	1
基本情報技術者	1
ＩＴパスポート	2
ＶＥリーダー	1
１級トレース技能検定	1
高所作業車技能	3
第二種衛生管理	1

合計163人

ご 挨 拶

日頃より、茨城県建設技術公社の運営につきまして、格別のご理解・御協力を賜り、厚くお礼申し上げます。

当公社は、昭和４１年の創立以来、５４年間にわたり蓄積してきた技術と経験を活かし、一貫して建設行政の支援を行って県勢の発展や県民生活の向上に大きく寄与してまいりました。

公社の業務は、公益目的事業と収益目的事業を２本の柱としており、公益目的事業では「初任者向けなどの各種研修」「若手職員育成支援」「建設事業に関する技術相談」「電子入札システムや土木設計積算システムの運営」などに取り組むとともに、収益目的事業では「工事費積算や工事監督補助」「橋梁長寿命化等の支援」「災害復旧の技術的支援」などを実施し、地方公共団体職員の技術力向上や社会資本整備事業の円滑な執行に努めています。

今年度は、県や市町村を取り巻く環境の変化によって生じてきている当公社への新たなニーズに的確に対応することとし、自治体が進める国土強靭化３か年緊急対策に伴う防災・減災対策への支援を強化するほか、新たに「市町村が行う公共工事の検査支援業務」に取り組んでまいります。また、平成２９年度から取り組みを進めてきた社会貢献事業についても最新技術の導入を図るなど、有益な成果が得られるよう実施してまいります。

加えて、昨年の台風第１９号等の大規模災害の教訓を活かして、円滑な公共土木施設復旧業務を支援するため、直近の事例をもとに災害復旧事務に係る講習会を実施するほか、災害発生時には調査設計・図書作成、ドローンによる映像提供などの自治体支援を最優先で実施するなど、行政のニーズに的確に対応し、迅速・的確な対処が図れるよう、職員一同さらなる技術の研鑽に努め、真摯に業務に取り組んでまいります。

一般財団法人茨城県建設技術公社　理事長　**大野谷　祐二**

評議員・理事・監事　（令和2年8月現在）

●評議員	会　　長	山形　耕一	茨城大学名誉教授
		亀田　哲也	亀田法律事務所　弁護士
		永島　公朗	永島公認会計士・税理士事務所代表，公認会計士・税理士
		河内　　潤	(株)常陽産業研究所　取締役社長
		中﨑　妙子	アーキテクチュアサービスナカザキ(建築事務所)代表
		櫛田　浩司	(公財)茨城県総合健診協会専務理事
		鈴木　敏博	(株)水戸三の丸パーキング代表取締役
		今関　裕夫	茨城県市長会・町村会常務理事兼事務局長
		鳴原　俊秀	茨城県土木部次長
●理　事	理 事 長	大野谷祐二	(前)茨城県土木部技監(総括)
	専務理事	川又　敏郎	(元)茨城県国際政策統括監
	常務理事	猿田　文彦	(前)茨城県土浦土木事務所所長
		山口　伸樹	笠間市長
		神達　岳志	常総市長
		小泉　尚義	小泉法律事務所　弁護士
		角田　英樹	鹿島臨海鉄道(株)　代表取締役副社長
		黒澤　輝子	(株)クロサワ眼鏡店取締役相談役
		鯉渕　宏一	茨城県土木部技監(総括)
●監　事		中島　敏之	(社福)茨城県社会福祉事業団理事長
		安　　四郎	税理士法人 AOI(アオイ) 税理士

業務の内容

公益目的事業

■技術職員の技術力向上

公共施設の建設・維持管理に携わる職員を対象に各種研修を実施します。

●令和元年度

●初任者向け研修	【 5回開催	県・市町村	178名】
●短期派遣研修（全国建設研修センター）	【32回開催	市町村	46名】
●専門分野別研修	【 3回開催	県・市町村	141名】
●建設IT研修	【55回開催	県・市町村・民間	381名】
●出張研修	【 3回開催	県・市・民間	131名】

市町村職員建設ＩＴ研修（積算システム）

■若手職員育成支援業務

県の職員を対象とした若手育成支援業務を実施しております。
技術指導員が、職場に出向いて、対象とする若手職員への育成支援を行います。

〈主な支援内容〉

・設計・積算を遂行するための助言・指導
・建設業法や労働安全衛生法等関連法令の周知
・現場監督業務の助言・指導（現場管理・品質管理・検査業務等）
・調査・設計等に関して、特に重要な事項についての助言

●令和元年度…… ４事務所

■公共施設等災害復旧の技術的支援

河川・道路災害復旧実務要領や直近の事例をもとに、災害復旧事務にかかる研修会を実施します。

大規模災害又は危険個所については、ドローンによる映像提供を行います。

ドローンによる台風19号被災状況調査
（浅川：検査指導課）

■建設事業に関する技術相談

県及び市町村の職員からの相談に電話、メール、或いは、直接出向くなどして対応します。

●令和元年度…… １２４件

■公共事業支援統合情報システム（建設CALS/EC）の運営及びサポート

入札に関する手続きについて、発注者・受注者双方の事務の軽減を図るため、電子化システムを共同利用する茨城県建設 CALS/EC共同利用センターを運営します。

●令和元年度

- 建設工事等電子入札システム ……県・２５市町村
- 入札参加資格電子申請システム ……県・２５市町村
- 土木設計積算システム ……県・４３市町村・1組合

■建設行政に関する広報などの発信（後援・協賛）

●令和元年度

- 茨城県土木技術発表会
- 建設フェスタ２０１９

■建設事業に関する図書製作・販売等

建設事業に携わる方たちの業務に役立つ図書を販売します。

河川・道路災害復旧実務要領（案）
（H31改訂版販売中）

道路計画・設計マニュアル
（新版改訂作業中）

橋梁点検の手引書
（県HPでの公開に向けて準備中）

公益的事業

■社会貢献事業

県及び市町村が最新技術の導入などによる事務方法の改良を試みようとするときに、共同実施者になるとともに事業費を助成します。なお、社会貢献事業は、県又は市町村が企画し実行する提案型事業と、当公社が企画・実行し結果を広く提供する自主型事業の２形態があります。

●平成29年度 …… ４件（県３件・市１件）
●平成30年度 …… ２件（県１件・市１件）
●令和元年度 …… ６件（県３件・市２件・自主１件）

収益目的事業

公共工事発注者支援

■土木工事・建築工事（東日本大震災復興事業・災害復旧事業含む）

計画から設計、積算及び工事監督補助の各段階について、支援を行います。

●令和元年度

- 調査・測量・設計等 …… １４８件
- 工事の監督補助 …… ３７５件
- 工事費積算 …… ７０１件
- 建築物の工事監理 …… １４件

茨城空港アクセス道路新設工事
（積算･工事監督補助：水戸土木事務所･土浦土木事務所）

一般国道125号新設工事
（積算：土浦土木事務所）

（都）南原平川戸線新設工事
（設計・積算：下妻市）

偕楽園公園表門料金所新築工事
（設計・積算・工事監理：水戸土木事務所）

■土地区画整理事業

土地区画整理事業について、情報管理業務や積算・監督補助を行います。

●令和元年度

- 県施工土地区画整理事業の支援（竜ケ崎工事事務所・土浦土木事務所つくば支所駐在）

公共施設管理者支援

■台帳整備等

道路、橋梁、河川、湾岸等の台帳の新設、更新を行います。

●令和元年度

- 道路台帳…… １１７件
- 公園台帳…… ３件
- 橋梁台帳……２８件
- 特定建築物定期報告調査……2件

道路台帳更新データ入力状況

■日常管理補助

公共施設について、日常管理補助を行います。

●令和元年度

- 県管理７ダムの日常巡視
- 偕楽園公園及び弘道館の入場料金徴収

■橋梁長寿命化

- 地域一括発注の担い手として、橋梁点検を実施します。
- 維持管理をするうえで重要なデータについて、「いばらき橋梁情報管理システム」により保管します。
- 市町村における重要構造物等に関する情報の電子保管についても開発を進めます。

●令和元年度

近接目視による橋梁点検…… １１市町村　２４２橋
長寿命化計画策定…… １５市町村 3,２７３橋

夜越橋（潮来市）

土浦高架橋（土浦市）

災害調査等支援

■災害復旧事業申請手続きの支援

災害発生から災害査定までの国庫負担金申請にかかる調査･設計及び図書作成に最優先で対応します。

●令和元年度

災害　令和元年　台風１９号･２１号……１６６箇所

道路災害復旧工事
（測量・設計・積算：常陸大宮市）

電子納品保管

現在は、県発注の委託業務及び工事成果を保管しています。

本部・各支部の所在地

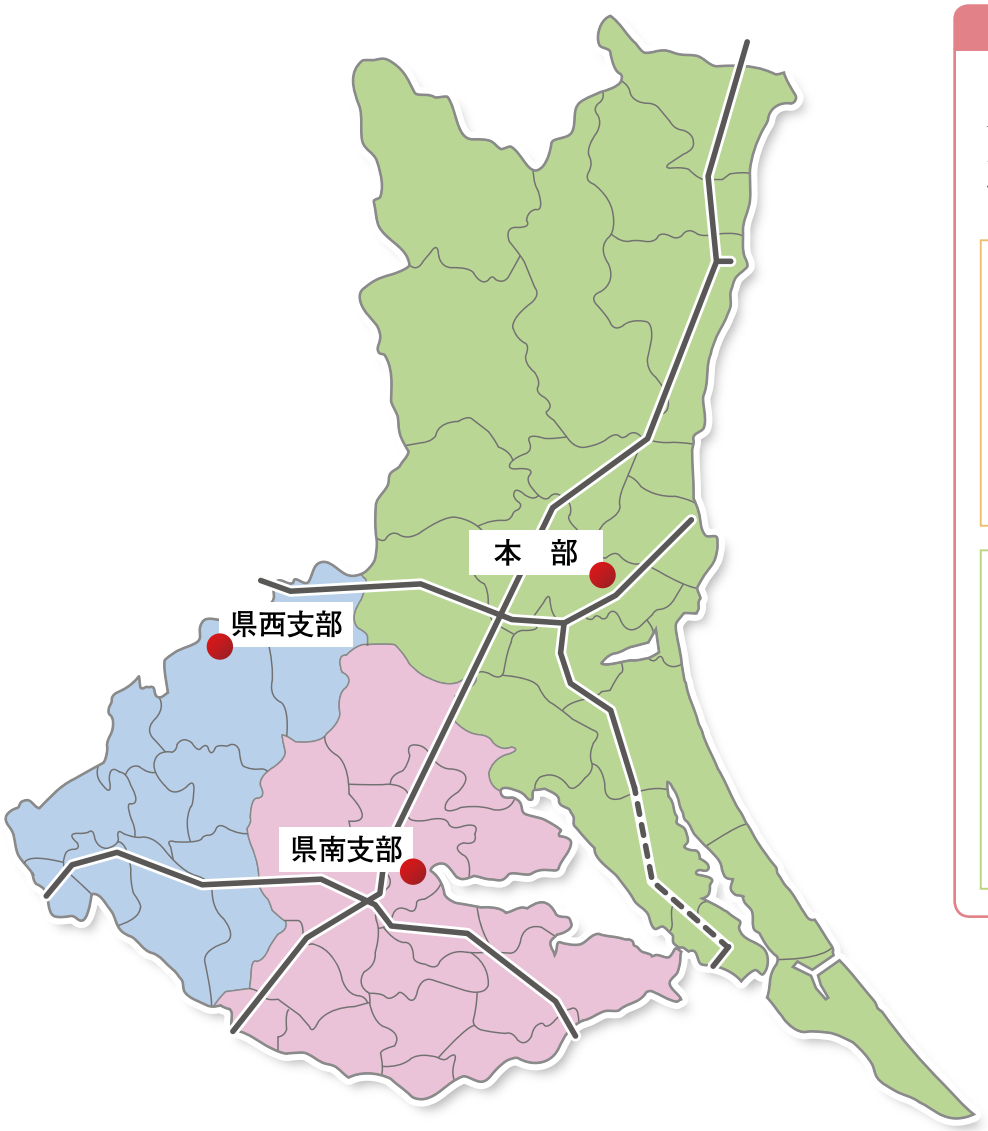

本　　部

〒 310-0852
水戸市笠原町 978-25
茨城県開発公社ビル 6 階
TEL 029(301)6600 ㈹

総　務　部

管　理　部

県内全域を管轄

技術第一部

県内全域を管轄

技術第二部

- 水戸土木事務所
- 常陸大宮土木事務所
- 大子工務所
- 潮来土木事務所
- 常陸太田工事事務所
- 高萩工事事務所
- 鉾田工事事務所

の管轄区域

県 西 支 部

〒 308-0826
筑西市下岡崎 3-3-1
TEL 0296(24)7335

- 筑西土木事務所
- 常総工事事務所
- 境工事事務所

の管轄区域

県 南 支 部

〒 300-0817
土浦市大字永国 886-3
TEL 029(824)5116

- 土浦土木事務所
- 竜ケ崎工事事務所

の管轄区域

一般財団法人
茨城県建設技術公社

シンボルマークの紹介

公社章は、山、平野、海（湖）の自然環境それぞれが持ち合わせる力強い訴求力を形に置き換えるとともに、公社の目的である「建設技術」「改革」「振興」を茨城の「ｉ」の形に託して茨城県民の生活に貢献する姿勢を表現したものである。

令和2年8月